REMA HOISTING & LIFTING Work made easy.

Moufle à câble REMA type SKW

Informations du produit

Caractéristiques

- Avec crochet à émerillon (ne tourne pas sous charge).
- Ouvrante.
- Cage en acier.

Marquage: Selon la norme, Marqué CE
Norme: EN 12100, EN 13157

Réf.	Modèle	Diamètre câble mm	B mm	B1 mm	B2 mm	D1 mm	D2 mm	H mm	L mm	L1 mm	L2 mm	R mm	Poids	Délai
3060001	SKW-10	7	118	76	17	85	105	23	305	200	23	4	3,3	3
3060003	SKW-20	13	199	92	24	150	190	27	425	263	30	7	8,9	3
3060005	SKW-32	15	230	108	28	180	220	21	496	295	40	9	15,5	3
3060007	SKW-64	18	270	116	35	210	260	42	655	375	47	10	26,5	3
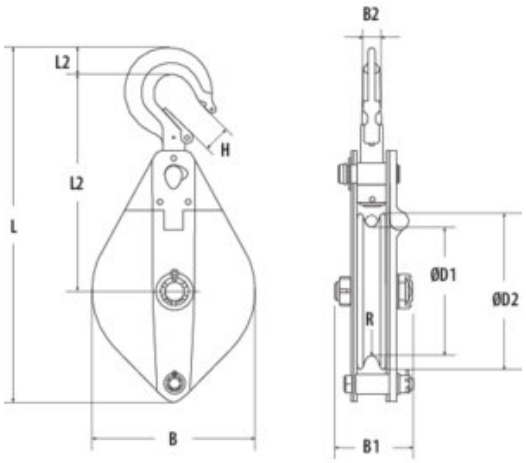
Dimensions