REMA HOISTING & LIFTING Work made easy.

Poulie à câble (réa) type RZ

Informations du produit

Caractéristiques

- Poulie en fonte.
- Pour des applications manuelles et mécaniques.
- Avec buselure en bronze.

Marquage: Selon la norme, Marqué CE
Norme: EN 12100, EN 13157

Réf.	GTIN No.	Diamètre câble mm	CMU	Modèle	CMU Max. kg	A mm	B mm	C mm	D mm	E mm	F mm	Poids	Délai
3063001	8717365025570	5-6	0,25	RZ-0.5	0,5	150	125	46	22	22	40	2,3	3
3063003	8717365025587	8-10	0,5	RZ-1.0	1	235	200	78	40	32	50	6	3
3063005	8717365025594	12-14	1	RZ-2.0	2	325	280	108	60	41	70	16	3
3063007	8717365025600	16-18	1,5	RZ-3.0	3	400	340	110	70	51	87	27	3
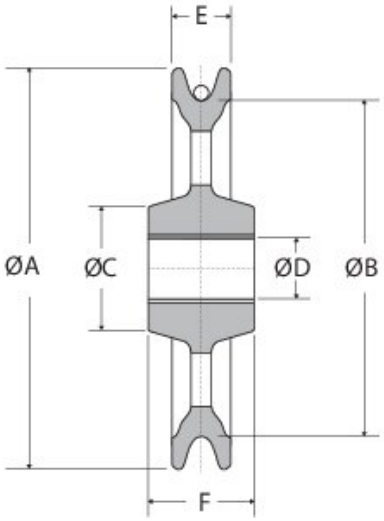
Dimensions