REMA HOISTING & LIFTING Work made easy.

Poulie à câble avec support fixe type RBZ

Informations du produit

Caractéristiques

- Poulie en fonte.
- Support en acier.
- Pour des applications manuelles et mécaniques.
- Avec buselure en bronze.
- Poulies suivant caractéristiques RZ.

Marquage: Selon la norme, Marqué CE
Norme: EN 13157, EN 12100

Réf.	GTIN No.	Diamètre câble mm	CMU	Modèle	A mm	B mm	C mm	D mm	E mm	F mm	G mm	H mm	I mm	Poids	Délai
3064001	8717365025624	5-6	0,5	RBZ-0.5	150	125	82	115	55	88	15	92	11,5	3,25	3
3064003	8717365025631	8-10	1	RBZ-1.0	235	200	108	187	70	150	20	138	18	10,6	3
3064005	8717365025648	12-14	2	RBZ-2.0	325	280	143	260	95	212	25	190	23	31	3
3064007	8717365025655	16-18	3	RBZ-3.0	400	340	188	330	130	242	30	236	28	52	3
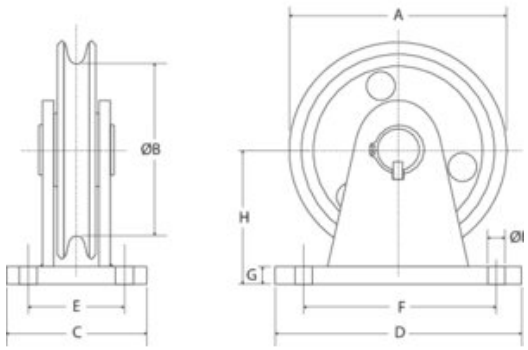
Dimensions