REMA HOISTING & LIFTING Work made easy.

Grues d’atelier palette EURO REMA type GWKE

Informations du produit

Pour des palettes EURO 800x1200 mm

Caractéristiques

- Compatible palette EURO.
- Emploi facile.
- Construction costaud.
- Cylindre hydraulique chromé.
- Les roues de direction freinées, tournent à 360°.
- Crochet à émerillon (ne tourne pas sous charge).
- Flèche réglable en 4 positions.
- Teste d’essai à 125%.
- Valve de sécurité contre la surcharge.

Marquage: Selon la norme, Marqué CE
Norme: EN 14985, EN 12100

Réf.	GTIN No.	Modèle	WLL P1 kg	WLL P2 kg	WLL P3 kg	WLL P4 kg	B1 mm	B2 mm	B3 mm	H mm	H1 mm	H2 mm	H3 mm	H4 mm	H5 mm	L1 mm	L2 mm	L3 mm	Poids	Délai
4220011	8717365019500	GWKE-500	500	450	400	350	925	840	1 000	1 595	155	470	705	2 225	2 475	1 360	1 060	1 395	81	3
4220013	8717365019517	GWKE-1000	1 000	900	800	700	925	840	1 000	1 595	155	470	705	2 225	2 475	1 360	1 060	1 395	103	3
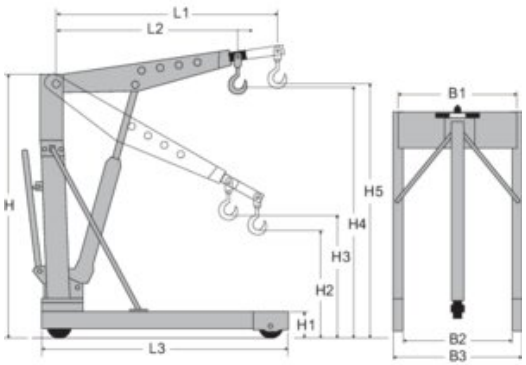
Dimensions