REMA HOISTING & LIFTING Work made easy.

Fourche palette équilibrage automatique type RPHA

Informations du produit

Caractéristiques

- Équilibrage automatique (par ressort à gaz)
- Fourches réglable en largeur
- Hauteur également réglable
- Certification CE et numéro de série
- Test d'éssai: 200%

Marquage: Selon la norme, Marqué CE
Norme: EN 12100, EN 13155
Attention: La charge minimale doit être au moins 25% de la CMU.

Réf.	GTIN No.	CMU	Hauteur mètre	Modèle	Dimensions fourche mm	Dia. intérieur de l'œil mm	B mm	D mm	H mm	H1 mm	Poids	Délai
3259010	8717365020858	1	2	RPHA-1	1000 x 100 z 30	100 x 80	350 - 900	100 x 30	1300-2000	1655-2355	140	3
3259020	8717365020865	2	2	RPHA-2	1000 x 100 x 40	100 x 80	400 - 900	120 x 40	1300-2000	1655-2355	220	7
3259031	8717365020872	3	2	RPHA-3L	1000 x 120 x 50	120 x 100	450 - 900	120 x 50	1300-2000	1720-2420	280	3
3259050	8717365020889	5	2	RPHA-5	1000 x 150 x 60	136 x 120	530 - 1000	150 x 60	1300-2000	1850-2650	380	3
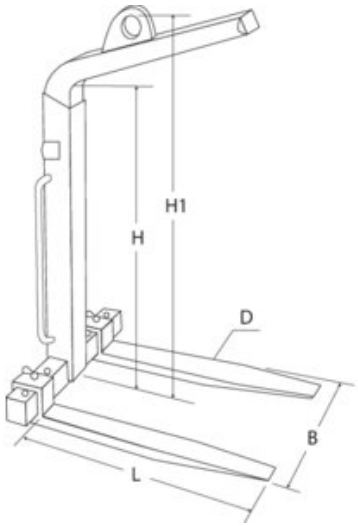
Dimensions