Pince à poutre pour levage horizontal et vertical CBV

Informations du produit



Caractéristiques

- Compact et léger.
- Marquage de CMU et ouverture sur la pince.
- Centre de gravité de la poutre directemment sous l'oeil de levage.
- Système de verrouillage.
- Coefficient de sécurité: 5:1.
- Coefficient d'épreuve: 2:1.

Application

- Levage et transport des poutres en acier en position horizontale et verticale.
- Conçu pour des poutres avec une dureté maximale de 37HRC / 345HB.
- Empilement facile des poutres.

Attention

- La charge minimale doit être au moins 10% de la CMU.

... *En savoir plus*

Marquage: Selon la norme, Marqué CE
Norme: EN 12100, EN 13155

Coefficient de sécurité: 5

REMA Hoisting & Lifting
info@rema.eu
+31433631777

© Novembre 2026 - Tous droits réservés

REMA 75 YEARS HOISTING & LIFTING Work made easy.

Pince à poutre pour levage horizontal et vertical CBV

Dessin technique

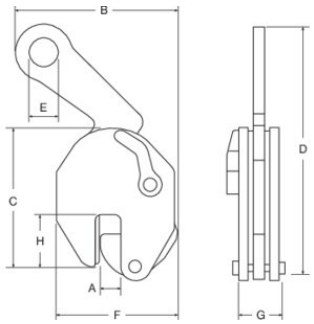

Données techniques

Réf.	GTIN No.	CMU tonne(s)	Ouverture mm	Modèle	A mm	B mm	C mm	D mm	E mm	F mm	G mm	H mm	Poids (kg)
3313000	8717365015205	1	0-15	CBV-1.0	0-15	175	150	226	35	130	35	47	4
3313001	8717365015212	2	0-20	CBV-2.0	0-20	265	200	345	60	165	56	67	8
3313002	8717365023101	3	0-25	CBV-3.0	0-25	325	235	410	72	192	77	65	16

REMA Hoisting & Lifting
info@rema.eu
+31433631777
© Novembre 2026 - Tous droits réservés