REMA HOISTING & LIFTING Work made easy.

Chariot manuel REMA type HFN

Informations du produit

Chariot manuel REMA type HFN : uniquement en assemblage avec palan électrique REMA type SR 400V/24V.

Caractéristiques

- Double axe portant.
- Galets en acier.
- Support anti-casse galets et anti-inclinaison et arrêt de chute.
- Exclusive platine de montage (sur demande).

Marquage: Selon la norme, Marqué CE
Norme: EN 12100, EN 13157
Note: Veuillez communiquer la largeur de fer.

Réf.	GTIN No.	CMU tonne(s)	Largeur de fer	Modèle	D mm	F mm	K mm	L mm	M mm	Poids (kg)	Délai
0814001	8717365002229	0,5	50-300	HFN500	70	50-300	33	200	112	8	7
0814003	8717365002243	2	66-300	HFN2000	70	66-300	35	200	112	10	7
0814005	8717365002250	3,2	82-300	HFN3200	103	82-300	35	288,5	152,5	22	7
0814007	8717365022562	6,3	90-310	HFN6300	122	90-310	36	351	191	47	7
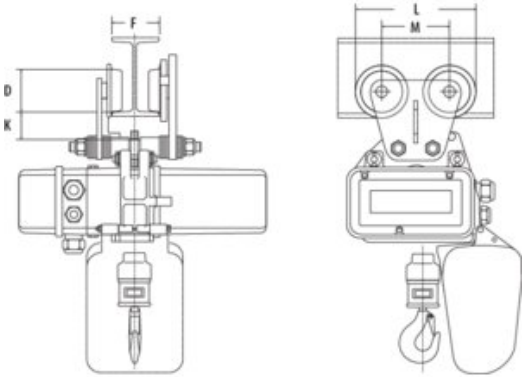
Dimensions