REMA® HOISTING & LIFTING Work made easy.

Palan à levier YAM mini ELEPHANT

Informations du produit

Le palan à levier YAM mini est compact et très léger. L'effort manuel requis sur la poignée (180 mm) est faible car le palan YAM est équipée d'une transmission par engrenage.

C'est un outil idéal pour les travaux d'assemblage comme lever, tirer et tendre.

Caractéristiques :

- Poids léger (2.8kg) et construction compacte.
- Crochets équipés de linguets de sécurité.
- Frein autobloquant qui maintient la charge à la hauteur souhaitée.
- Le débrayage est possible à vide
- Le levier a une protection caoutchouc anti-dérapante.
- En cas de surcharge, les crochets se plient progressivement au lieu de se briser.
- Chaîne galvanisée à haute résistance grade 100 suivant EN 818-7.

Livraison standard :

- hauteur de levée 1,50 m (distance entre crochet supérieur et inférieur).

Options :

- Autres hauteurs de levée disponibles sur demande.

Marquage: Selon la norme, Marqué CE
Norme: EN 818-7, EN 13157

Réf.	CMU tonne(s)	Hauteur de levée m	Nb de brins	Modèle	Chaîne de charge mm	Hauteur de construction mm	Effort sur chaîne de manoeuvre max. kg	A mm	B mm	C mm	D mm	E mm	F mm	H mm	Poids (kg)	Délai
0208002-1.5	0,5	1,5	1	YAM-500KG-1,5	4.3 x 12	240	35	113	69	92	180	24	36	240	2,8	3
0208002-3	0,5	3	1	YAM-500KG-3	4.3 x 12	240	35	113	69	92	180	24	36	240	3,4	3
0208002-4.5	0,5	4,5	1	YAM-500KG-4,5	4.3 x 12	240	35	113	69	92	180	24	36	240	4	7
0208002-6	0,5	6	1	YAM-500KG-6	4.3 x 12	240	35	113	69	92	180	24	36	240	4,6	7
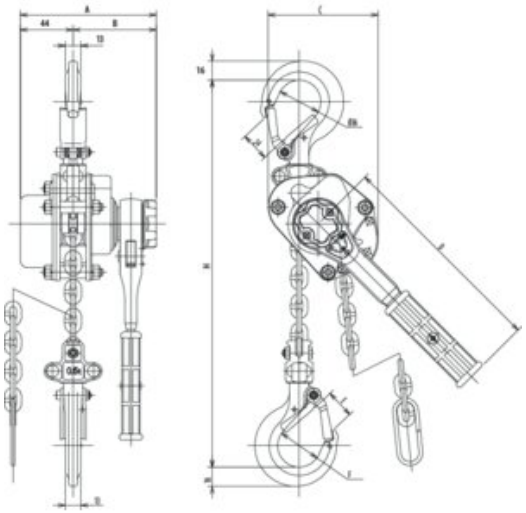
Dimensions