REMA HOISTING & LIFTING Work made easy.

Werkstattkran REMA GWKE hydraulisch

Produktinformation

Der REMA Werkstattkran GWKE ist ein mobiler, sicherer und robuster Werkstatt- und Montagekran. Durch das breite Fahrgestell kann eine Europalette oder Gitterboxen umfahren werden.

Merkmale

- Geeignet für Euro-Paletten
- Einfache Bedienung
- Robuste Konstruktion aus Stahl
- Hartverchromter Hydraulikzylinder
- Die Räder können um 360° gedreht werden
- Drehbarer Lasthaken (nicht unter Vollast)
- Der Ausleger kann in vier Positionen eingestellt werden
- Geprüft mit 125% Prüflast
- Sicherheitsventil als Überlastsicherung

Kennzeichnung: nach Norm, CE-Kennzeichnung
Standard: EN 14985, EN 12100

Artikel-Nr.	GTIN Nr.	Modell	WLL P1 kg	WLL P2 kg	WLL P3 kg	WLL P4 kg	B1 mm	B2 mm	B3 mm	H mm	H1 mm	H2 mm	H3 mm	H4 mm	H5 mm	L1 mm	L2 mm	L3 (mm)	Gewicht	Lieferzeit (in Tagen)
4220011	8717365019500	GWKE-500	500	450	400	350	925	840	1.000	1.595	155	470	705	2.225	2.475	1.360	1.060	1.395	81	3
4220013	8717365019517	GWKE-1000	1.000	900	800	700	925	840	1.000	1.595	155	470	705	2.225	2.475	1.360	1.060	1.395	103	3
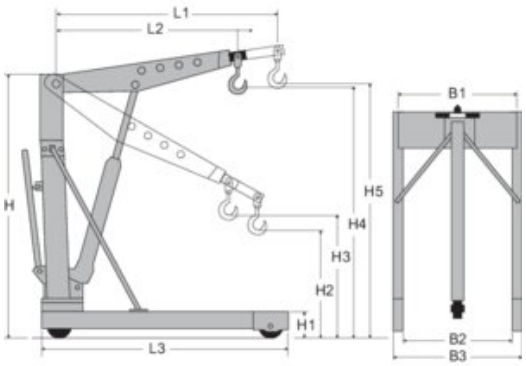
Blaupause