REMA HOISTING & LIFTING Work made easy.

Horizontale Hebeklemme REMA CHV

Produktinformation

Die Hebeklemmen RME CHV ist stufenweise Verstellbar und dadurch zum sicheren Heben und Transportieren von einzelnen Platten bis hin zu dicken Blechpaketen in horizontaler Position geeignet.

Anwendung

- Zum horizontalen Heben und Transportieren von Stahlplatten

Kennzeichnung: nach Norm, CE-Kennzeichnung
Standard: EN 13155, EN 12100
Warnhinweis: Darf nur paarweise verwendet werden

Sicherheitsbeiwert: 5

Artikel-Nr.	GTIN Nr.	Tragfähigkeit t	Maulweite mm	Modell	A mm	B mm	C mm	D mm	E mm	F mm	G mm	Gewicht kg/Paar
3315011	8717365015441	1,5	3-180	CHV-1.5	290	200	90	15	135	30	20	18/2
3315013	8717365015458	1,5	3-300	CHV-1.5X	410	200	90	15	135	30	20	23/2
3315015	8717365015465	3	3-180	CHV-3.0	300	235	105	20	165	30	20	29/2
3315017	8717365015472	3	3-300	CHV-3.0X	410	235	105	20	165	30	20	31/2
3315019	8717365015489	4,5	3-180	CHV-4.5	300	235	105	20	165	30	20	32/2
3315021	8717365015496	4,5	3-420	CHV-4.5X	535	235	105	20	170	30	20	34/2
3315023	8717365015502	6	3-180	CHV-6.0	305	250	120	25	160	30	20	40/2
3315025	8717365015519	6	3-420	CHV-6.0X	540	250	120	25	165	30	20	46/2
3315027	8717365015526	9	3-180	CHV-9.0	305	250	120	25	160	30	20	51/2
3315029	8717365015533	9	3-420	CHV-9.0X	540	250	120	25	165	30	20	60/2
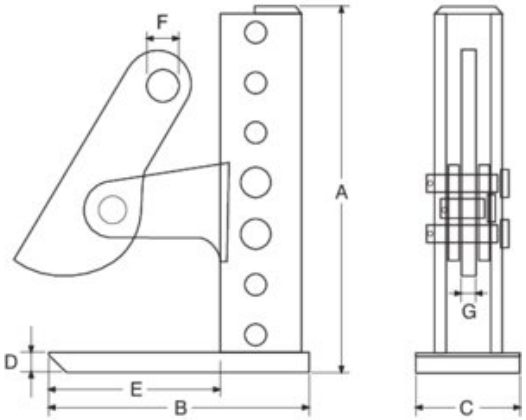
Blaupause