REMA HOISTING & LIFTING Work made easy.

Horizontale Hebeklemme REMA CHT

Produktinformation

Die Hebeklemm REMA CHT ist mit einem umgedrehtem Zahnsegment ausgestattet um dünne (sich beim Heben durchbiegende) Stahlplatten zu Heben und Transportieren.

Merkmale:

- Sicherheitsfaktor von mindestens 5-facher Traglast
- Jede Hebeklemme wurde mit 2-facher Traglast geprüft
- Auf der Hebeklemme sind die Traglasten und Maulöffnungen gekennzeichnet

Anwendung:

- Zum horizontalem Heben und Transportieren von dünnen durchbiegenden Stahlplatten bis 37 RC (345 HB).

Kennzeichnung: nach Norm, CE-Kennzeichnung
Standard: EN 12100, EN 13155
Warnhinweis: Darf nur paarweise verwendet werden

Artikel-Nr.	GTIN Nr.	Tragfähigkeit t	Maulweite mm	Modell	A mm	B mm	C mm	D mm	E mm	F mm	G mm	Gewicht kg/Paar	Lieferzeit (in Tagen)
3309001	8717365015069	1	0-15	CHT-1.0	0-15	85	10	22,5	99	140	65	5/2	3
3309002	8717365015076	2	0-35	CHT-2.0	0-35	135	20	26	114	180	90	16/2	3
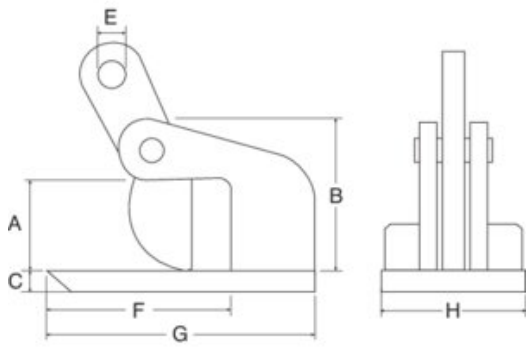
Blaupause