REMA HOISTING & LIFTING Work made easy.

REMA Federzug, leichte Ausführung

Produktinformation

Mit dem praktischen REMA Balancer können leichte elektrische und pneumatische Werkzeuge in jede gewünschte Höhe bewegt und schwerelos gehalten und betätigt werden.

Merkmale

- Aluminiumgehäuse
- Speziell entwickelte Spiralfeder für geräuscharmen Lauf
- Flexibles rostfreies Seil
- Verschleißfeste Seilführung
- Einstellbare Traglast (über Taste)
- Einstellbare Seillänge
- Karabinerhaken
- Isoliertes Aufhängungssystem
- Zusätzliche Sicherheits-Aufhängeöse
- Punkt-Fixierung für gleiche Arbeitshöhen einstellbar

Anwendung

- Geeignet für leichtere elektrische oder pneumatische Werkzeuge von 0,4 - 3 Kg Gewicht (je nach Modell).

Kennzeichnung: CE-Kennzeichnung

Artikel-Nr.	GTIN Nr.	Modell	Länge m	Tragfähigkeit (kg)	Gewicht (kg)	Lieferzeit (in Tagen)
0629311	8717365000010	9311	1,6	0.4-1	0,6	3
0629312	8717365000027	9312	1,6	1-2	0,6	3
0629313	8717365000034	9313	1,6	2-3	0,7	3
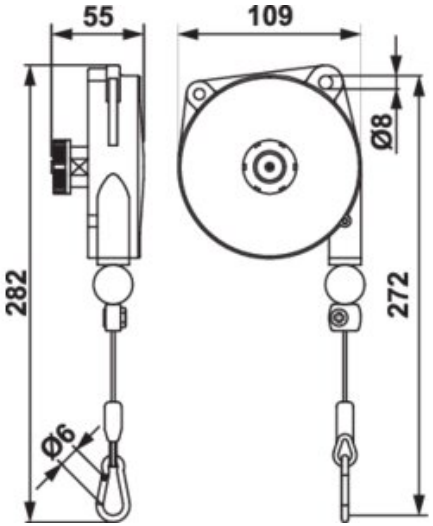
Blaupause