REMA HOISTING & LIFTING Work made easy.

# Druckluftkettenzug TMH-6000P2E

## Produktinformation

Mit der M4-Klassifizierung des Mechanismus ist dieses Hebezeug extrem zuverlässig. Dieses Hebezeug wird die Kontinuität Ihres Prozesses garantieren. Die TMH-Hebezüge sind so konzipiert. Die TMH-Hebezüge sind mit einer Volllasttrageöse für die Installation und Sicherung (bei Hubanwendungen) des Hebezugs für zusätzliche Sicherheit ausgestattet.

**Standardmerkmale:**

- Präzise variable Geschwindigkeitsregelung (Seil- und Hängesteuerung)
- Optimale Kontrolle der Last, sehr präzise Positionierung
- Hauptluftabsperrventil
- Mechanisches Endanschlagsystem
- Eingebauter Lastbegrenzer ohne Verlust der Förderhöhe
- Niedriger Geräuschpegel (80 dBA)
- Luftdruck 0,4 - 0,63 MPa (4-6,3 bar)
- Abgeleitete Abluft
-

**Optionale Merkmale:**

- Marine-Spezifikation/Korrosionsbeständigkeit
- Anstrichsysteme von C2 - Industrie bis C5 - Offshore-Spezifikation (Rot als Standard, andere RAL-Farben auf Anfrage)
- Auswahl an Hängevorrichtungen
- Funksteuergerät für elektropneumatische Steuerungen
- Steuersysteme
- Kettensammler (PVC, verzinkt oder aus rostfreiem Stahl)
- Verschiedene Arten von Haken oder Gabelköpfen verfügbar
- Luftzufuhrsysteme und Ventile
- Abgeleitete Abluft
- Eigene Konstruktion für "Sonderanfertigungen"
- Schleppketten-Systeme
- Hauptluftabsperrventil

**ATEX:**
Nach EG-Richtlinie 94/9/EG (Ex-Klassifizierung)

**Empfohlen:**
Wir empfehlen dringend die Verwendung einer SMC-Luftaufbereitungseinheit. (Separat erhältlich.)

**Kennzeichnung:** nach Norm, CE-Kennzeichnung
**Standard:** EN 14492-2

| Artikel-Nr. | Tragfähigkeit t | Anzahl der Stränge | Hubgeschwindigkeit ohne Last (m/min) | Luftverbrauch Heben l/sec | Hubgeschwindigkeit bei Volllast (m/min) | Hubgeschwindigkeit ohne Last (m/min) | Luftverbrauch Senken l/sec | A mm | B mm | C mm | D mm | E mm | F mm | H Ø mm | I mm | Gewicht (kg) | Lieferzeit (in Tagen) |
|---|---|---|---|---|---|---|---|---|---|---|---|---|---|---|---|---|---|
| 0702999 | 3 | 1 | 10,8 | 56 | 5,4 | 10,2 | 68 | 537 | 314 | 189 | 125 | 265 | 311 | 50 | 34 | 99 | 7 |
| 0702999 | 3 | 1 | 10,8 | 56 | 5,4 | 10,2 | 68 | 537 | 314 | 189 | 125 | 265 | 311 | - | - | 99 | 7 |
| 0702999 | 6 | 2 | 5,4 | 56 | 2,7 | 5,1 | 68 | 742 | 371 | 245 | 126 | 265 | 311 | 65 | 42 | 124 | 7 |
| 0702999 | 6 | 2 | 5,4 | 56 | 2,7 | 5,1 | 68 | 742 | 371 | 245 | 126 | 265 | 311 | 65 | 42 | 124 | 7 |
| 0702999 | 9 | 3 | 3,6 | 56 | 1,8 | 3,4 | 68 | 783 | 455 | 160 | 295 | 265 | 311 | 75 | 53 | 170 | 7 |
| 0702999 | 9 | 3 | 3,6 | 56 | 1,8 | 3,4 | 68 | 783 | 455 | 160 | 395 | 265 | 311 | 75 | 53 | 170 | 7 |
| 0702999 | 12 | 4 | 2,7 | 56 | 1,35 | 2,5 | 68 | 856 | 398,5 | 149,5 | 249 | 309 | 266 | 83 | 64 | 190 | 7 |
| 0702999 | 12 | 4 | 2,7 | 56 | 1,35 | 2,5 | 68 | 856 | 398,5 | 149,5 | 249 | 309 | 266 | 83 | 64 | 190 | 7 |
| 0702999 | 15 | 5 | 2,16 | 56 | 1,08 | 2,04 | 68 | 855 | 466 | 152,5 | 313,5 | 300 | 275 | 83 | 58 | 280 | 7 |
| 0702999 | 15 | 5 | 2,16 | 56 | 1,08 | 2,04 | 68 | 855 | 466 | 152,5 | 313,5 | 300 | 275 | 84 | 58 | 280 | 7 |
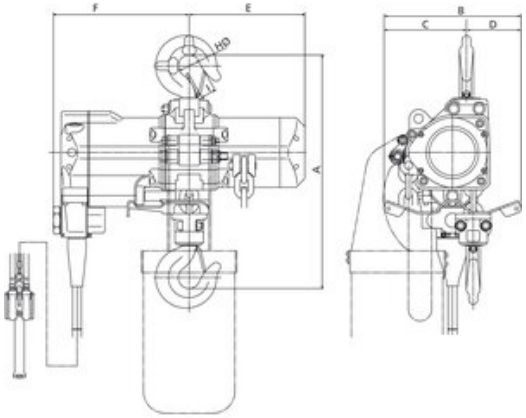
## Blaupause